LABLUZ

MANUAL DE INSTALAÇÃO DO PRODUTO

[redacted]

ESPECIFICAÇÕES:

Produtos	PENDENTE SOFTLED
	DRIVER E FITA LED NÃO ACOMPANHA O PRODUTO

PENDENTE SOFTLED

Observações:

- Desligar a rede elétrica antes de efetuar a ligação ou troca de lâmpadas.
- Respeitar a potência máxima indicada para as lâmpadas.
- Os produtos da **LABLUZ** têm garantia de um ano a partir da data da compra, com exceções de lâmpadas.
- Não nos responsabilizamos por defeitos ocasionados por instalação realizadas por pessoas não habilitadas. Para esclarecimento de dúvidas referente à instalação entre em contato com o nosso departamento técnico.
- Não aceitamos trocas ou devoluções. Reclamações serão aceitas dentro de um prazo de 10 (dez) dias após a entrega.

1. Ajustar a altura do pendente conforme desejado, cortar a sobra do cabo de aço com alicate de corte.

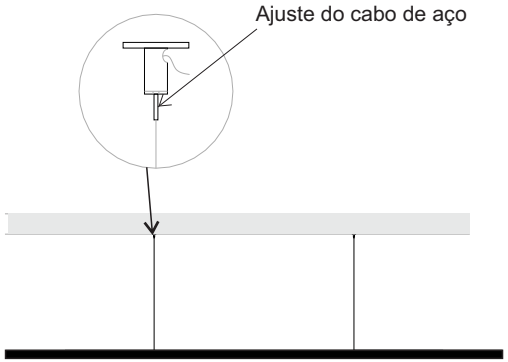

2. Medir a fita de led e cortar respeitando a indicação do corte na fita de led (ver a marcação na própria fita de led), colar a fita de led na chapa do pendente

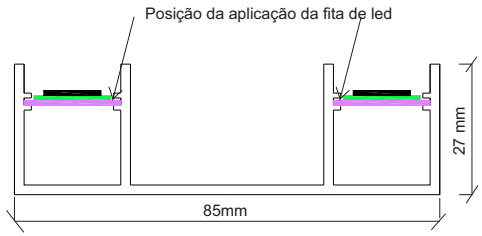

3. Alojar a fonte/driver no local indicado no pendente e fazer a ligação elétrica na fita e na rede de alimentação.

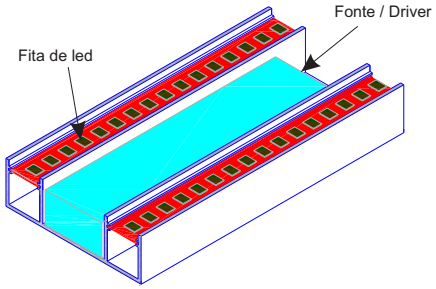

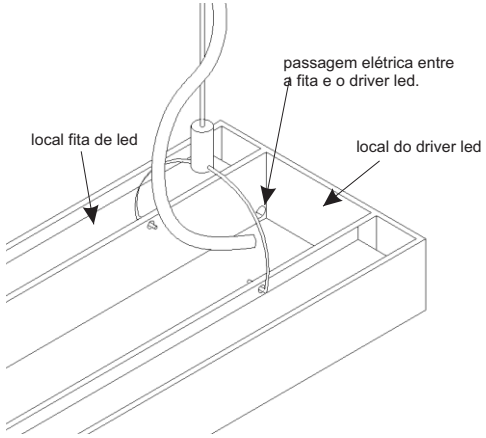

DIREITOS AUTORAIS RESERVADOS A LABLUZ ASS. E PLAN. EM ILUMINAÇÃO LTDA

site: www.labluz.com.br - e-mail :labluzsp@labluz.com.br - CNPJ.: 72.811.581/0001-52